Art. KIT 4220

1 x 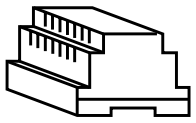 PRS210 + 1 x 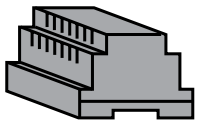 HDR-30-12

FARFISA

PRS210

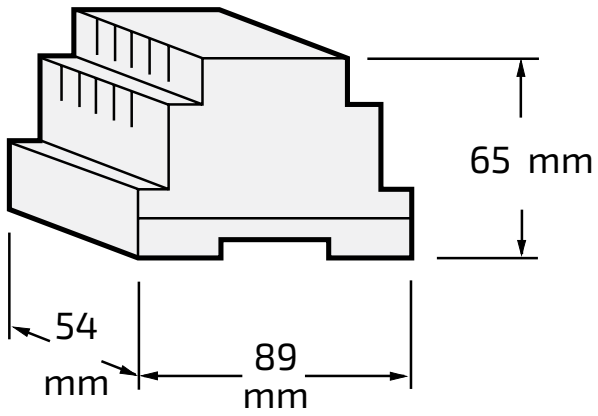

IT TRASFORMATORE

Dati tecnici

Tensione di rete:	127V o 220-230Vca
Potenza:	15VA
Tensione d'uscita:	13Vca ± 1
Massima corrente ad uso continuo:	0,7A
Massima corrente ad uso intermittente:	1A
Temperatura di funzionamento:	0° ÷+40°C
Massima umidità ammissibile:	90% RH

EN TRANSFORMER

Technical data

Mains voltage:	*127V or 220-230VAC*
Power:	*15VA*
Output voltage:	*13Vac ± 1*
Maximum current - continuous use:	*0.7A*
Maximum current - intermittent use:	*1A*
Operating temperature:	*0° ÷+40°C*
Maximum admissible humidity:	*90% RH*

FR TRANSFORMATEUR

Données techniques

Tension de secteur:	127V ou 220-230Vca
Puissance:	15VA
Tension de sortie:	13Vca ± 1
Courant max - service continu:	0,7A
Courant max - service intermittent:	1A
Température de fonctionnement:	0°÷+40°C
Humidité maximale admissible:	90% HR

ES TRANSFORMADOR

Datos técnicos

Tensión de red:	*127V ó 220-230Vca*
Potencia:	*15VA*
Tensión de salida:	*13Vca ±1*
Máxima corriente en uso continuo:	*0,7A*
Máxima corriente en uso intermitente:	*1A*
Temperatura de funcionamiento:	*0°÷+40°C*
Máxima humedad admisible:	*90%RH*

PT TRANSFORMADOR

Dados técnicos

Tensão de rede:	127V ou 220-230Vca
Potência:	15VA
Tensão de saída:	13Vca ± 1
Máxima corrente para uso contínuo:	0,7A
Máxima corrente para uso intermitente:	1A
Temperatura do funcionamento:	0°÷+40°C
Máxima humidade admissivel:	90% HR

DE TRANSFORMATOR

Technische Daten

Versorgung:	*127V oder 220-230Vac*
Leistung:	*15VA*
Ausgangsspannung:	*13Vac ± 1*
Max. Dauerstrom:	*0,7A*
Max. Impulsstrom:	*1A*
Betriebstemperatur:	*0° ÷+40°C*
Max. zulässige Feuchtigkeit:	*90% RH*

HDR-30-12

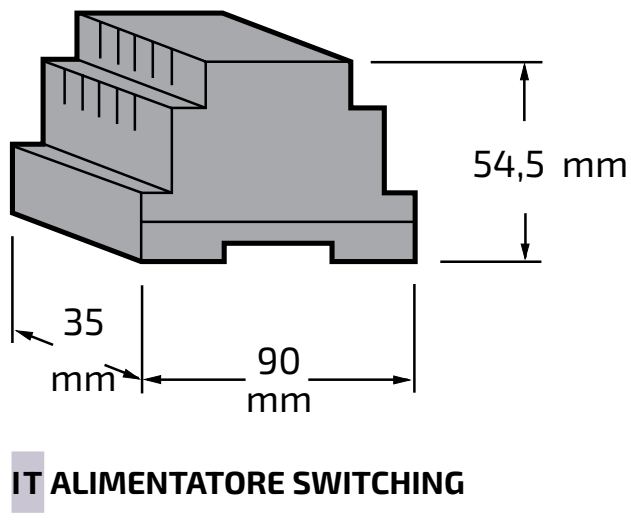

IT ALIMENTATORE SWITCHING

Dati tecnici

Tensione di rete:	85-264 Vca
Tensione d'uscita:	12 Vcc ± 1%
Potenza nominale:	24 W
Corrente nominale:	2 A
Corrente di utilizzo:	0-2 A
Temperatura di funzionamento:	0° ÷+40°C
Massima umidità ammissibile:	90% RH

EN SWITCHING POWER SUPPLY

Technical data

Mains voltage:	*85-264 Vac*
Output voltage:	*12 Vdc ± 1%*
Rated power:	*24 W*
Rated current:	*2 A*
Current range:	*0-2 A*
Operating temperature:	*0° ÷+40°C*
Maximum admissible humidity:	*90% RH*

FR ALIMENTATION SWITCHING

Données techniques

Tension de secteur:	85-264 Vca
Tension de sortie:	12 Vcc ± 1%
Puissance nominal:	24 W
Courant nominal:	2 A
Gamme de courant:	0-2 A
Température de fonctionnement:	0°÷+40°C
Humidité maximale admissible:	90% HR

ES ALIMENTADOR SWITCHING

Datos técnicos

Tensión de red:	*85-264 Vca*
Tensión de salida:	*12 Vcc ±1%*
Potencia nominal:	*24 W*
Corriente nominal:	*2 A*
Rango de corriente:	*0-2 A*
Temperatura de funcionamiento:	*0°÷+40°C*
Máxima humedad admisible:	*90%RH*

PT ALIMENTADOR SWITCHING

Dados técnicos

Tensão de rede:	85-264 Vca
Tensão de saída:	12 Vcc ± 1%
Potência nominal:	24 W
Corrente nominal:	2A
Faixa de corrente:	0-2 A
Temperatura do funcionamento:	0°÷+40°C
Máxima humidade admissivel:	90% HR

DE SWITCHING NETZGERÄT

Technische Daten

Versorgung:	*85-264 VWs*
Ausgangsspannung:	*12 VGs ± 1%*
Nennleistung:	*24 W*
Nennstrom:	*2 A*
Strombereich:	*0-2 A*
Betriebstemperatur:	*0° ÷+40°C*
Max. zulässige Feuchtigkeit:	*90% RH*

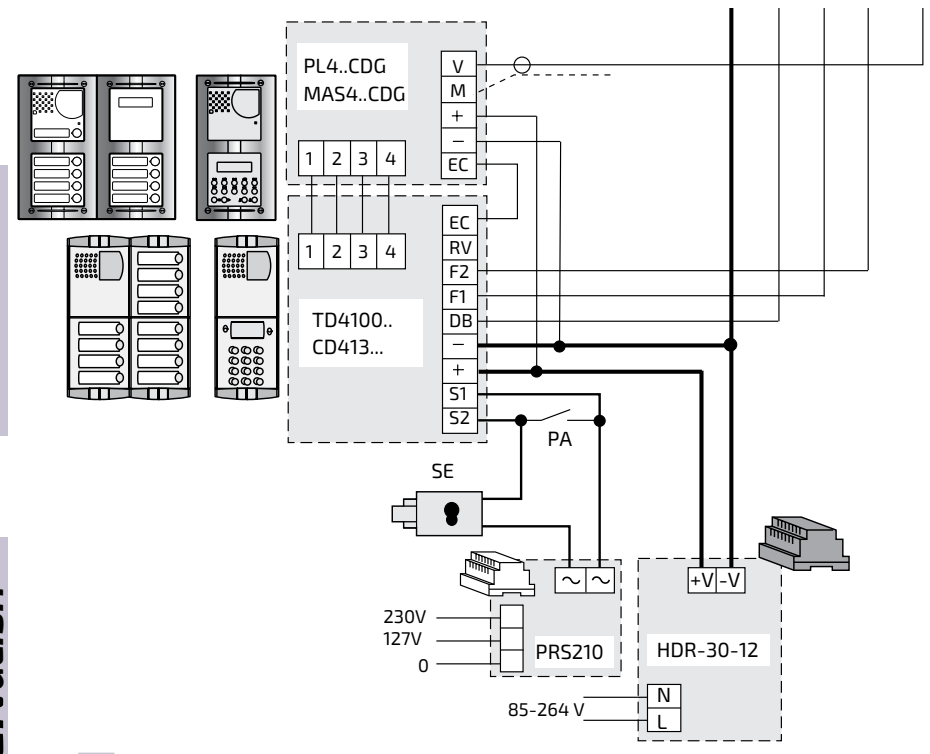

PA = Pulsante apriporta (opzionale)
Door release push-button (optional)
Bouton-poussoir ouvre porte (optionnel)
Pulsador abrepuerta (opcional)
Botão para abrir a porta (opcional)
Türöffnertaste (Zusatztaste)

SE = Serratura elettrica (12Vca-1A max.)
Electric door lock (12VAC-1A max)
Gâche électrique (12Vca-1A max)
Cerradura eléctrica (12Vca-1A máx.)
Fechadura eléctrica (12Vca-1A max)
elektrisches Türschloss (12VWs-1A max)

ITALIANO

IT Avvertenze di Sicurezza

- Il prodotto deve essere utilizzato solo per impianti citofonici e videocitofonici Farfisa; l'installazione e la manutenzione devono essere eseguite solo da personale qualificato in accordo con le regole di installazione vigenti.
- L'apparecchio non è idoneo per l'installazione in locali dove è probabile la presenza di bambini.
- L'apparecchio deve essere installato in un quadro elettrico.
- Non ostruire le fessure di ventilazione e non esporre l'apparecchio a pioggia o spruzzi d'acqua. Nessun oggetto pieno di liquido, quale vasi, deve essere posto sull'apparecchio.
- Nell'installazione elettrica dell'edificio devono essere incorporati un interruttore di rete bipolare con separazione dei contatti di almeno 3mm in ciascun polo, un interruttore magnetotermico da 16A ed un interruttore differenziale da 0,03A.
- Il collegamento alla rete elettrica deve essere eseguito solo con cavo tipo H03VVH2-F (300/300V) 2x0,75mm^2; dopo il collegamento inserire ed avvitare la protezione sui morsetti e fermacavo.
- Per gli altri collegamenti rispettare le indicazioni riportate nei manuali tecnici dei prodotti.
- Gli alimentatori sono protetti da un sensore di temperatura. Per il ripristino occorre togliere la tensione di rete per circa 1 minuto e ridare tensione dopo aver eliminato il difetto.
- Prima di eseguire qualsiasi intervento di manutenzione o riparazione togliere l'alimentazione all'impianto.

ENGLISH

EN Safety Warnings

- *This device is intended for use only for Farfisa door phones and video door phones. Installation and maintenance must only be carried out by qualified personnel in accordance with the regulations in force.*
- *The device is not suitable for installation in places where the presence of children is probable.*
- *The device must be installed in an switch box.*
- *Do not obstruct the heat dissipation openings and do not expose the unit to dripping or splashing. No object full of water, such as a vase, is to be placed on the device.*
- *The building electrical installation must incorporate a circuit breaker, with a separation between the contacts of at least 3 mm at each pole, a 16 A automatic circuit breaker, and a 0.03 A differential switch.*
- *Connection to the mains must be carried out only using a cable type H03VVH2-F (300/300V) 2x0,75mm^2. After connection, insert the plastic protection and strain release on the terminals and screw it up.*
- *For the other connections refer to the indications reported in the system's technical manual.*
- *Power supplies are protected by a temperature sensor. For resetting, disconnect the device from the main for 1 minute and reconnect it after eliminating the defect.*
- *Disconnect the device from the main before carrying out any maintenance or service actions.*

FRANÇAIS

FR Instructions de Sécurité

- Cet appareil est exclusivement destiné à l'utilisation sur des systèmes portiers et vidéoportiers Farfisa; l'installation et l'entretien ne doivent être effectués que par du personnel qualifié conformément aux règles d'installation en vigueur.
- L'appareil n'est pas adapté pour être installé dans des locaux accueillant des enfants.
- L'appareil doit être installé dans un tableau électrique.
- Ne pas boucher les fissures d'aération et ne pas exposer l'appareil à la pluie ou à des jets d'eau. Ne déposer aucun objet rempli d'eau, comme un vase, sur l'appareil.
- Dans l'installation électrique du bâtiment il faudra incorporer un interrupteur bipolaire (séparation des contacts d'un minimum de 3mm dans chaque pôle), un disjoncteur magnétothermique de 16A et un interrupteur différentiel de 0,03A.
- Le raccordement au réseau électrique doit être effectué uniquement avec un câble de type H03VVH2-F (300/300V) 2x0,75mm^2; après la connexion introduire et visser la protection et serre-câble des bornes.
- Pour les autres branchements respecter les indications reportées dans les manuels techniques de système.
- L'alimentation est protégée par un capteur de température. Pour le rétablissement, couper la tension pendant 1 minute et rétablir la tension après avoir éliminé le défaut.
- Couper l'alimentation sur l'installation avant d'effectuer toute intervention d'entretien ou de réparation.

ESPAÑOL

ES Advertencias de Seguridad

- *El producto debe ser utilizado únicamente para instalaciones de porteros y videoporteros de Farfisa; la instalación y el mantenimiento deben ser realizados solo por personal cualificado de conformidad con las normativas de instalación.*
- *El aparato no es adecuado para su instalación en lugares donde es probable la presencia de niños.*
- *El aparato debe ser instalado en un cuadro eléctrico.*
- *No obstruir las ranuras de ventilación y no exponer la unidad a la lluvia o salpicaduras de agua. Ningún objeto lleno de líquido, como los floreros, debe estar colocado sobre el aparato.*
- *Deben incorporarse a la instalación eléctrica del edificio un interruptor de red bipolar, con una separación de los contactos de al menos 3 mm en cada polo, un interruptor magnetotérmico de 16A y un interruptor diferencial de 0.03A.*
- *La conexión a la red eléctrica debe ser realizada con un cable H03VVH2-F(300/300V) 2x0,75mm^2; después de la conexión, introducir y apretar la protección y la abrazadera del cable en los bornes.*
- *Para las otras conexiones utilizar cables respetando las instrucciones en los manuales técnicos del sistema.*
- *Estos aparados están protegidas por un sensor de temperatura. Para el restablecimiento quitar la tensión de red durante 1 minuto y restaurar la tensión después de eliminar la falla.*
- *Quitar la alimentación de la instalación antes de realizar cualquier intervención de mantenimiento o reparación.*

PORTUGUÊS

PT Advertências de Segurança

- O produto deve ser utilizado apenas para equipamentos de interfones e vídeo-interfones Farfisa; a instalação e a manutenção devem ser executadas apenas por pessoal qualificado de acordo com as normas de instalação vigentes.
- O aparelho não é adequado para instalação em locais onde é provável a presença de crianças.
- O aparelho deve ser instalado em um quadro elétrico.
- Não obstruir as fissuras de ventilação e não expor o aparelho à chuva ou esguichos de água. Nenhum objeto cheio de líquido, como vasos, deve ser colocado sobre o aparelho.
- Devem ser incorporados na instalação elétrica do edifício um interruptor de rede bipolar, com uma separação dos contactos de pelo menos 3mm em cada polo, um interruptor termomagnético de 16A e um interruptor diferencial de 0,03A.
- A conexão à rede elétrica deve ser executada apenas utilizando cabos H03VVH2-F (300/300V) 2x0,75mm^2; depois da conexão, inserir e aparafusar a proteção e o grampo do cabo nos bornes.
- Para as outras conexões, utilizar condutores respeitando as indicações indicadas nos manuais técnicos do sistema.
- Os alimentadores são protegidos por um sensor de temperatura. Para restaurar, remover a tensão de rede por 1 minuto e fornecer novamente a tensão após eliminar a falha.
- Remover a alimentação ao equipamento antes de executar qualquer intervenção de manutenção ou reparação.

DEUTSCH

DE SICHERHEITSHINWEISE

- *Das Erzeugnis darf ausschließlich verwendet werden, in Farfisa-Gegensprech- und Video-Gegensprechanlagen. Einbau und Wartung sind von Fachleuten den geltenden Bestimmungen gemäß durchzuführen.*
- *Das Gerät ist nicht für den Einbau in Räume geeignet, in denen sich wahrscheinlich Kinder aufhalten.*
- *Das Gerät ist in einen elektrischen Verteiler (Schaltkasten) eingebaut werden.*
- *Schlitze für Belüftung oder Wärmeabfuhr nicht verschließen. Das Gerät nicht Regen oder Wasserspritzern aussetzen. Keine mit Flüssigkeiten gefüllte Gegenstände wie etwa Vasen auf das Gerät stellen.*
- *Bei der Elektroinstallation sind einen magnetothermischen 16-A-Schalter, ein 0,03-A-Fehlerstrom-Schutzschalter und ein bipolarer Netzschalter in das Gebäude einzubauen, dessen Kontakte an jedem Pol mindestens 3 mm weit voneinander getrennt sind.*
- *Das Netzteil muss mit einem Kabel vom Typ H03VVH2-F (300/300) 2x0,75mm^2 an das Stromnetz angeschlossen werden. Schrauben Sie nach dem Anschließen die Abdeckungen und die Zugentlastung an den Klemmen fest .*
- *Befolgen Sie für die anderen Anschlüsse die Anweisungen in den techniscen Handbüchern des Systems.*
- *Die Netzteile sind mit einem Temperaturfühler gegen Überlastungen oder Kurzschlüsse gesichert. Vor dem Neustart die Netzspannung etwa 1 Minute lang unterbrechen und erst wieder Strom zuführen, wenn der Schaden behoben ist.*
- *Vor jeder Wartung oder Reparatur die Stromzufuhr zur Anlage abstellen.*

CE UK CA

Directive 2012/19/EU (WEEE-RAEE)
Smaltire il dispositivo secondo quanto prescritto dalle norme per la tutela dell'ambiente.
Dispose of the device in accordance with environmental regulations.
Écouler le dispositif selon tout ce qu'a été prescrit par les règles pour la tutelle du milieu.
Eliminar el aparato según cuánto prescrito por las normas por la tutela del entorno.
Disponha do dispositivo conforme regulamentos ambientais.
Werden Sie das Gerät in Übereinstimmung mit Umweltregulierungen los.

ACI srl Farfisa Intercoms
Via E. Vanoni, 3 • 60027 Osimo (AN) • Italy
Tel: +39 071 7202038 (r.a.) • Fax: +39 071 7202037
e-mail: info@farfisa.com • www.farfisa.com

Mi2580 Cod. M527060600

La ACI Srl Farfisa Intercoms si riserva il diritto di modificare in qualsiasi momento i prodotti qui illustrati.
ACI Srl Farfisa Intercoms reserves the right to modify the products illustrated at any time.
La ACI Srl Farfisa Intercoms se réserve le droit de modifier à tous moments les produits illustrés.*ACI Srl Farfisa intercoms se reserva el derecho de modificar en cualquier momento los productos ilustrados aquí.*
E' reservada a ACI Srl Farfisa intercoms o direito de modificar a qualquer momento os produtos aqui ilustrados.
Änderungen vorbehalten.